Przekładniki różnicowoprądowe – typ A

Do pracy z DIRIS Digiware R-60


REFDAM_diris-t_001_a.psd

Przekładnik różnicowoprądowy ΔIC Ø8 mm

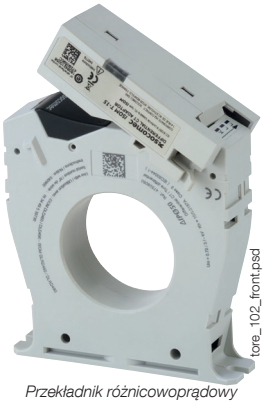
tore_102_front.psd

Przekładnik różnicowoprądowy ΔIC


tore_061.psd

Przekładnik różnicowoprądowy ΔIP-R


tore_015.eps

Przekładnik różnicowoprądowy WR

Rozwiązanie dla

- Przemysłu
- Serwerowni



Zalety

- Kompleksowa oferta
- Precyzja wskazań
- Wysoka czułość
- Jednoznaczność alarmów
- Plug & Play

Zgodność z normami

- IEC 62020
- IEC 61869-1
- ISO 14025

Stwórz własny projekt

- Opracuj samodzielnie konfigurację DIRIS Digiware: https://selector.socomec.com/meter/pl/home

METER SELECTOR DIGITAL TOOL AVAILABLE

Funkcje

Przekładniki różnicowoprądowe obejmują pomiarem przewody czynne, których suma wektorowa prądów reprezentuje prąd upływu w monitorowanym obwodzie.
Przekładniki ze stałym rdzeniem (ΔIP, WR i TFR) lub rdzeniem dzielonym (ΔIP-R) można dopasować do różnych rodzajów instalacji.
Dzięki wielu opcjom montażu (na szynie DIN, płycie montażowej lub bezpośrednio na kablu) przekładniki różnicowoprądowe można instalować nawet w ciasnych przestrzeniach, zachowując wygodę okablowania.
Adapter T-10 RJ12 umożliwia podłączenie przekładników różnicowoprądowych do modułu DIRIS Digiware R-60 za pomocą przewodu RJ12 , dostępnego w różnych długościach.

Zalety

Kompleksowa oferta
Oferta obejmuje szeroką gamę wymiarów i typów pasujących do konfiguracji szyn lub przewodów o różnych przekrojach, do zastosowań jednofazowych lub trójfazowych.

Precyzja wskazań
Dzięki opatentowanej mufie centrującej, przewody są doskonale wyśrodkowane w przekładniku różnicowoprądowym w celu zapewnienia dokładnego pomiaru i zwiększonej odporności na zakłócenia w sieci. Mufa umożliwia również zamontowanie przekładnika bezpośrednio na przewodzie.

Wysoka czułość
Przekładniki różnicowoprądowe Socomec są w stanie mierzyć prądy upływowe od 3 mA, co pozwala na wczesne wykrycie uszkodzeń izolacji.

Jednoznaczność alarmów
W adapterze T-10 RJ12 zintegrowano diodę LED alarmu w celu szybkiej identyfikacji obwodu, dla którego miernik zgłasza alarm nadmiernego prądu upływu.

Plug & Play
- Bezpośrednie połączenia mechaniczne i elektryczne z przekładnikiem różnicowoprądowym.
- Złącze RJ12 do DIRIS Digiware R-60 dla uproszczonej integracji z systemem Digiware.

Instalacja

Wszystkie przewody czynne należy przełożyć przez okno przekładnika. Przewód ochronny musi przechodzić poza przekładnikiem lub tylko raz w każdym kierunku przez okno przekładnika.
Montaż przewodów pozwalający zmniejszyć zniekształcenia powstające przy przełączaniu dużych obciążeń.

Przekładanie przewodów przez przekładnik różnicowoprądowy

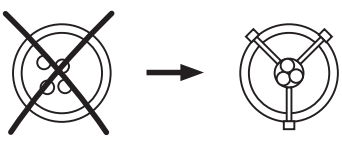
isom_087_a_1_x_cat.eps



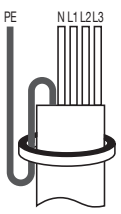

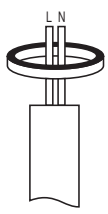

isom_086_c_1_x_cat.ai

socomec Innovative Power Solutions

Podłączenia

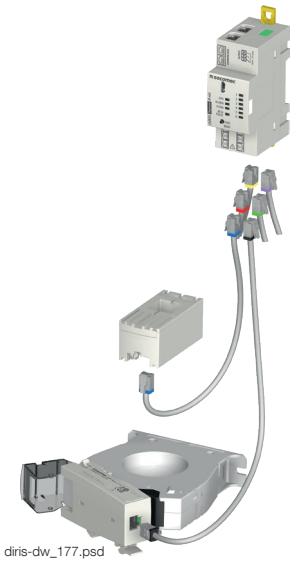
diris-dw_177.psd

Złącze

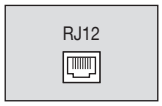

isom_508_a_1_x_cat.ai



isom_509_a_1_x_cat.ai

Adapter T-10



isom_520x_a_2_cat.ai

1. Zatrzask zapobiegający wysunięciu z przekładnika różnicowoprądowego ΔIC.
2. Dioda LED alarmu. Świeci, gdy aktywny jest alarm progowy monitorowania prądu upływu lub miga, gdy występuje problem z przekładnikiem różnicowoprądowym.
3. Złącze przekładnika różnicowoprądowego ΔIC (2 pinowe, odłączalne).
4. Zaczep na szynę DIN.
5. Złącze RJ12 z DIRIS Digiware R-60.

Wymiary (mm)

Adapter T-10 RJ12

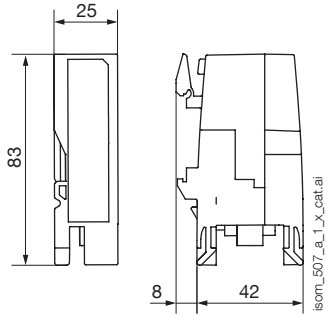

isom_507_a_1_x_cat.ai

Przekładniki różnicowoprądowe ΔIC z rdzeniem zamkniętym

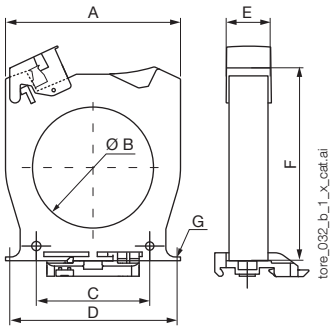

tore_032_b_1_x_cat.ai

Typ	A (mm)	B (mm)	C (mm)	D (mm)	E (mm)	F (mm)	G (mm)	Waga (kg)
ΔIC Ø 15	53	17,3	27,8	50	26	81	M4	0,10
ΔIC Ø 30	92	30	50	85	26	103,5	M4	0,13
ΔIC Ø 50	102,5	50	50	90	26	125	M5	0,18
ΔIC Ø 80	116	80	75	105	26	142,5	M5	0,22
ΔIC Ø 120	163	120	100	150	26	182,5	M6	0,38
ΔIC Ø 200	253	200	150	175 x 41,2	51	274	M6	0,88
ΔIC Ø 300	370	300	200	250 x 41,5	50	390	M6	1,72

A. Szerokość
B. Średnica okna
C. Odległość między punktami mocowania
D. Odległość między punktami mocowania do płyty montażowej
E. Głębokość
F. Wysokość
G. Rozmiar śrub mocujących

Prostokątne przekładniki różnicowoprądowe WR z rdzeniem zamkniętym

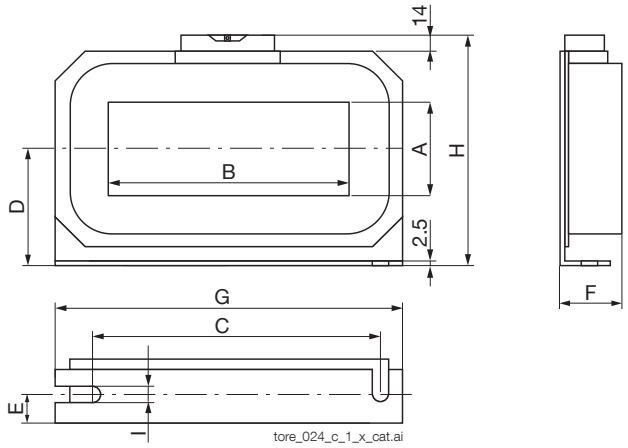

tore_024_c_1_x_cat.ai

Typ	A (mm)	B (mm)	C (mm)	P (mm)	E (mm)	F (mm)	G (mm)	H (mm)	I (mm)	Waga (kg)
WR 70 x 175	70	175	225	85	22	46	261	176	7,5	2,9
WR 115 x 305	115	305	360	116	25	55	402	240	8	6,3
WR 150 x 350	150	350	415	140	28	55	460	285	8	8,2

A. Szerokość okna
B. Długość okna
C. Otwory montażowe
D. Połowa wysokości
E. Oś otworów mocujących
F. Głębokość
G. Szerokość
H. Wysokość
I. Szerokość otworów

Przekładnik różnicowoprądowy ΔIC Ø 8 mm z rdzeniem zamkniętym

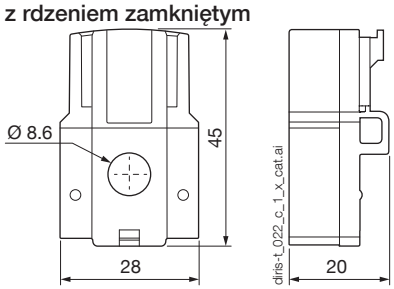

diris-t_022_c_1_x_cat.ai

Przekładniki różnicowoprądowe – typ A

Do pracy z DIRIS Digiware R-60

Wymiary (mm) (ciąg dalszy)

Prostokątne przekładniki różnicowoprądowe TFR z rdzeniem zamkniętym

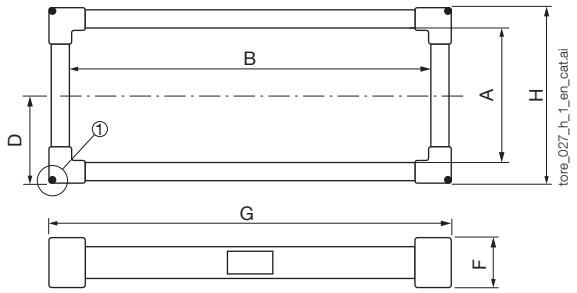

① Podłączanie przekładników różnicowoprądowych

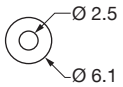

Typ	A (mm)	B (mm)	P (mm)	F (mm)	G (mm)	H (mm)	Waga (kg)
TFR 200 x 500	200	500	140	62	585	285	7,2

Przekładniki różnicowoprądowe ΔIP-R z dzielonym rdzeniem

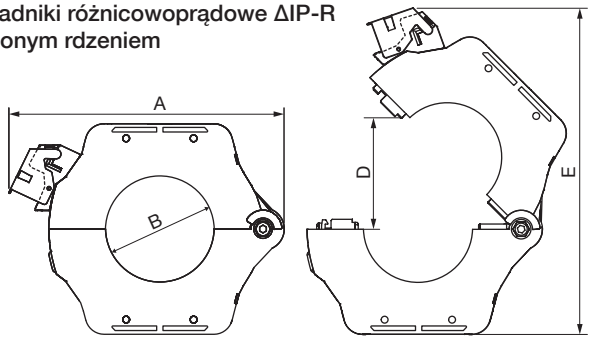

ΔIP-R Ø 50 mm / 80 mm

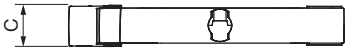

ΔIP-R Ø 120 mm

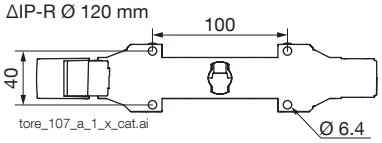

A. Szerokość
B. Średnica okna
C. Głębokość
D. Rozwarcie
E. Wysokość otwartego przekładnika

Typ	A (mm)	B (mm)	C (mm)	D (mm)	E (mm)	Waga (kg)
ΔIP-R Ø 50	160	49	30	77	200	-
ΔIP-R Ø 80	204	79	30	108	260	0,85
ΔIP-R Ø 120	252	119	30	149	328	1,5

Akcesoria do przekładników różnicowoprądowych

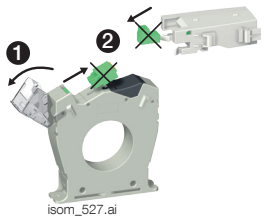

isom_527.ai

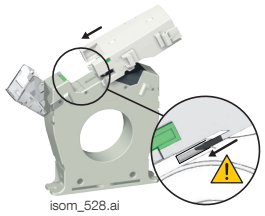

isom_528.ai

Adapter T-10 RJ12 do przekładników różnicowoprądowych	Indeks
T-10	4829 **0620**

Adapter T-10 można zamontować bezpośrednio na przekładnikach różnicowoprądowych ΔIC (o średnicy > 30 mm) i ΔIP-R.

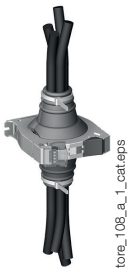

tore_108_a_1_cat.eps



DAM_tore_040_a.eps

Elastyczna mufa centrująca	Ø (mm)	Indeks
Elastyczna mufa centrująca	30	4950 **0011**
Elastyczna mufa centrująca	50	4950 **0012**
Elastyczna mufa centrująca	80	4950 **0013**
Elastyczna mufa centrująca	120	4950 **0014**

Tylko dla modeli ΔIC i ΔIP-R.



DAM_tore_038_a_1_cat.eps

Wspornik metalowy	Ø (mm)	Indeks
Wspornik metalowy	30	4950 **0001**
Wspornik metalowy	50	4950 **0002**
Wspornik metalowy	80	4950 **0003**
Wspornik metalowy	120	4950 **0003**
Wspornik metalowy	200	4950 **0004**
Wspornik metalowy	300	4950 **0005**

Tylko dla modeli ΔIC i ΔIP-R.



DAM_tore_042_a_1_cat.eps

Listwa zaciskowa/śrubowa	Indeks
Wtykowa, śrubowa listwa zaciskowa (w zestawie z przekładnikami ΔIC i ΔIP-R)	4950 **0041**

Tylko dla modeli ΔIC i ΔIP-R.



tore_037.eps

Uchwyt do montażu na szynie DIN	Indeks
Uchwyt do montażu na szynie DIN (w zestawie z przekładnikami ΔIP-R)	4950 **0031**

Tylko dla modeli ΔIC i ΔIP-R.

socomec Innovative Power Solutions

Dane techniczne

Ogólna charakterystyka	ΔIC Ø 8 mm	ΔIC Ø 15–300 mm	Seria ΔIP-R	Seria WR i TFR
RCM typ IEC 62020	Typ A			
Złącze	Przewody Socomec RJ12	Przewody Socomec RJ12 z adapterem T-10		
Charakterystyki elektryczne				
Koordynacja izolacji	Zgodnie z IEC 60664-1			
Zakres pomiaru	3 mA – 3A			
Klasa dokładności	1	3		5
Przekładnia	200 / 1	600 / 1		
Maksymalne napięcie robocze	300 V AC	720 V AC	720 V AC	690 V AC
Znamionowe napięcie udarowe	6,4 kV	8 kV		
Znamionowe napięcie wytrzymywane	3 kV			
Temperatura pracy	od -10 do +55°C	od -40 do +80°C	od -40 do +80°C	od -10 do +55°C
Klasa palności	UL94V-0			

Numery zamówieniowe

Przekładniki różnicowoprądowe ΔIC z rdzeniem zamkniętym (1)	Ø (mm)	Indeks
ΔIC Ø 8	8	4829 **0520**
ΔIC Ø 15	15	4950 **6015**
ΔIC Ø 30	30	4950 **6030**
ΔIC Ø 50	50	4950 **6050**
ΔIC Ø 80	80	4950 **6080**
ΔIC Ø 120	120	4950 **6120**
ΔIC Ø 200	200	4950 **6200**
ΔIC Ø 300	300	4950 **6300**
Prostokątne przekładniki różnicowoprądowe WR i TFR z rdzeniem zamkniętym	**Ø (mm)**	**Indeks**
WR 70 x 175	70 x 175	4795 **0717**
WR 115 x 305	115 x 305	4795 **1130**
WR 150 x 350	150 x 350	4795 **1535**
TFR 200 x 500	200 x 500	4795 **2050**
Przekładniki różnicowoprądowe ΔIP-R z rdzeniem dzielonym (1)	**Ø (mm)**	**Indeks**
ΔIP-R Ø 50	50	4750 **6051**
ΔIP-R Ø 80	80	4750 **6081**
ΔIP-R Ø 120	120	4750 **6121**

(1) Modele ΔIP i ΔIP-R są dostarczane z osłoną zacisków oraz wtykowym blokiem zacisków (z wyjątkiem wersji 15 mm - stały blok zacisków, bez osłony) oraz klipsem do montażu na szynie DIN modeli o średnicy okna poniżej 200 mm.

Przewody RJ12	Długość przewodu (m)										
	0,1	0,2	0,3	0,5	1	2	3	5	7	10	Zwój 50 m + 100 złączy
Liczba przewodów	**Indeks**	**Indeks**	**Indeks**	**Indeks**	**Indeks**	**Indeks**	**Indeks**	**Indeks**	**Indeks**	**Indeks**	**Indeks**
1	-	-	-	-	-	-	-	4829 **0602**	-	4829 **0603**	4829 **0601**
3	4829 **0580**	4829 **0581**	4829 **0582**	4829 **0595**	4829 **0583**	4829 **0584**	4829 **0606**	4829 **0607**	4829 **0608**	4829 **0609**	-
4	-	-	-	4829 **0596**	4829 **0588**	4829 **0589**	-	-	-	-	-
6	4829 **0590**	4829 **0591**	4829 **0592**	4829 **0597**	4829 **0593**	4829 **0594**	-	-	-	-	-

Expert Services

USŁUGI EKSPERCKIE

Potrzebujesz pomocy przy integracji w sieci?
Nasz zespół ekspertów Expert Services bez trudu sobie z tym poradzi. Zintegrujemy wszystkie posiadane przez Ciebie urządzenia SOCOMEC, przeprowadzimy audyt systemu, pomożemy przy odbiorach wybranych urządzeń oraz przeszkolimy personel w zakresie ich eksploatacji.

Więcej informacji na ten temat można uzyskać, kontaktując się z lokalnym oddziałem SOCOMEC.